16	1390	370	22	1	3/4
38	1358	355	16	1	3/4
78	424	325	16	1	3/4
83	874	325	16	1	3/4
112	779	335	16	1	1/4
113	779	335	16	1	1/4
146	779	335	16	1	1/4
147	210	335	16	1	1/4
164	446	191	19	1	4/4
176	320	120	16	1	1/4
177	320	120	16	1	1/4
192	376	120	16	1	1/4
215	579	446	19	1	4/4
221	773	446	19	2	4/4
241	210	370	80	1	2/4
242	210	370	80	1	2/4
249	100	80	22	1	3/4
292	448	807	2,5	1	4/4
293	448	807	2,5	1	4/4
319	406	325	2,5	1	1/4
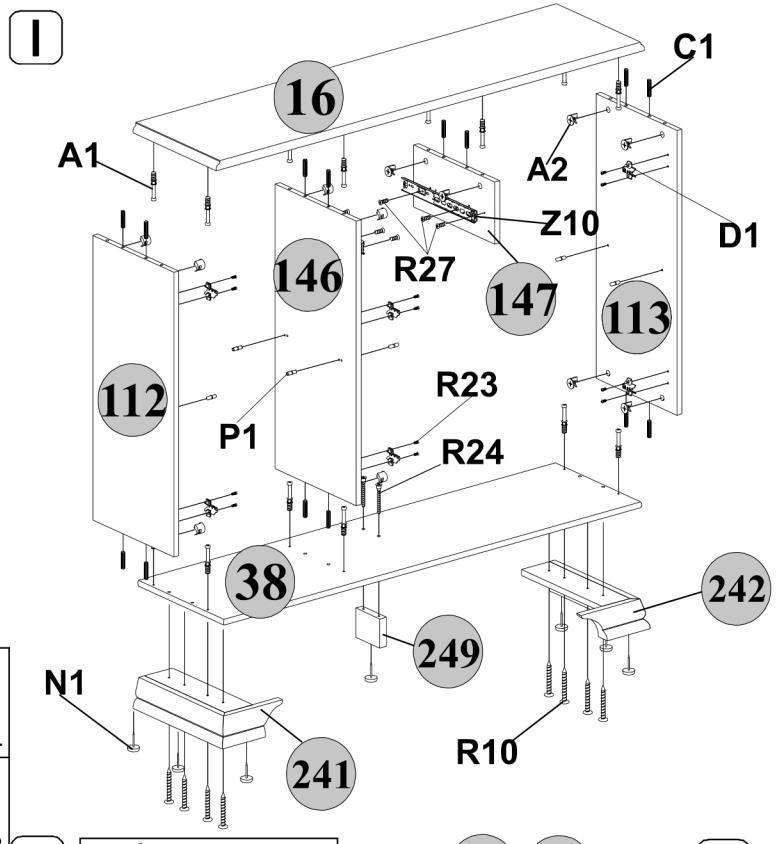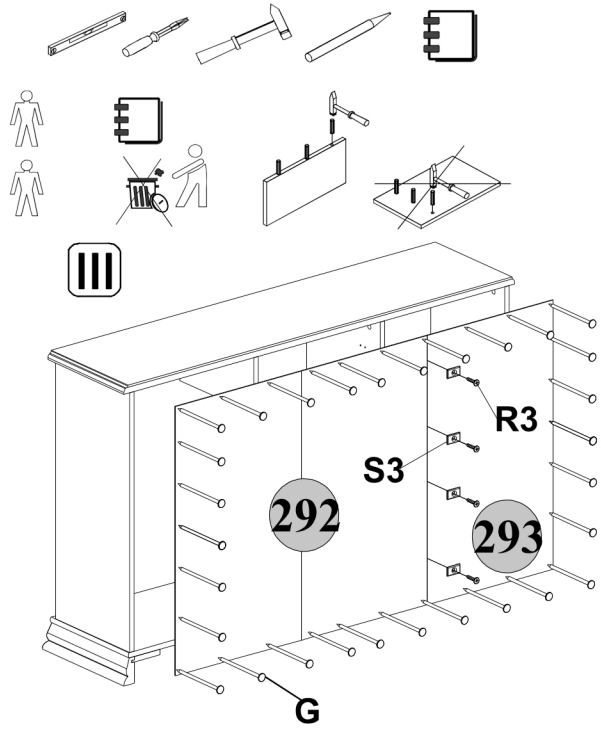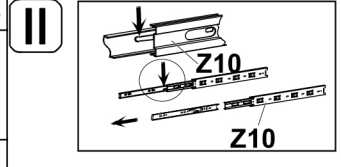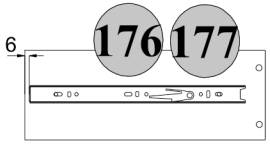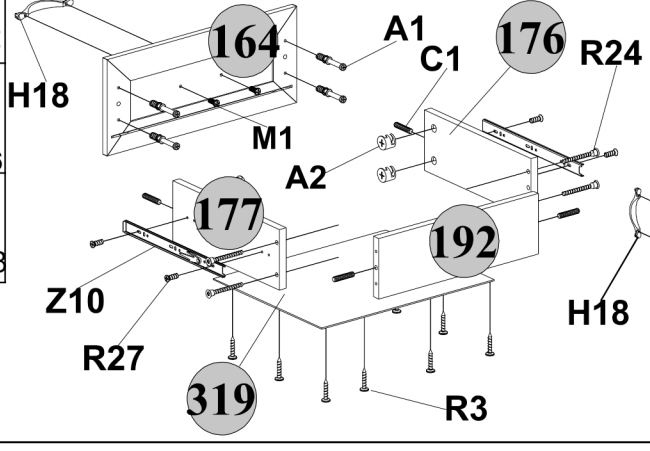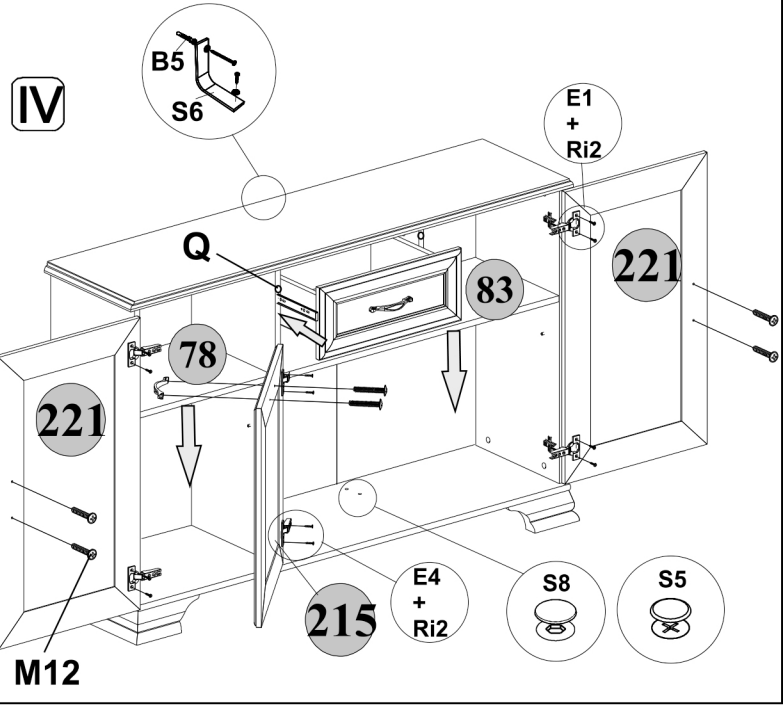
A1 18	A2 18	C1 8x35 18	G 1,5x26 44
R24 7x50 6	S5 14	S8 2	P1 8
I 1	S3 4	Q 5	N1 7
E1 4	E4 2	D1 6	R23 6,3x13 12
Z10 300 1	H18 4	M1 M4x12 2	M12 M4x25 6
R3 3x20 12	Ri2 3,5x16 12	R27 5,0x13 10	R10 4x30 8
B5 10x50 1	S6 1